OPTIQUES DE PHARE

12 ARTICLES

LA MOTO SUIT TOUJOURS, LE REGARD DU PILOTE !

	500 Nuovo Falcone V7/700 **H 4** **Ø 150 mm**	Ref : 10740411 **133.00 Euro** **au 01/2023** **Poids : 530 gr.**
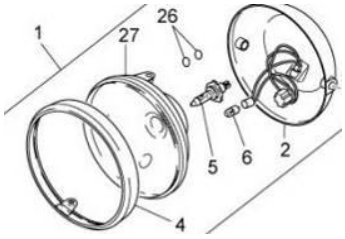 **SUR COMMANDE**	**Article n° 27** 750 Névada Classic **2009-2011** 750 V7 Spécial – Spécial II Stone – Stone II Racer et Racer II **2008 à 2015** 850 Griso **2006-2007** 1100 Griso **2005-2008** 1200 Griso V8 **2010-2016**	Ref : 06740400 190.80 Euro au 01/2023 **Poids : 700 gr.** **ORIGINAL GUZZI**

OPTIQUES DE PHARE (Suite)		
 SUR COMMANDE	750 V 7 Spécial – 850 GT Adaptables à 850 T 3 et autres modèles **Ø 170 mm** **H 4 BOSCH**	Ref : 12740901 180.00 Euro au 01/2023
	750 V 7 Spécial – 850 GT Adaptables à 850 T 3 et autres modèles **H4 Ø 170 mm** **Fixation par clips**	Ref : BE 0360 **101.90 Euro** **au 01/2023** **Poids : 700 gr.**
	350 GTS – 400 GTS 850 T 3 **1979** – 850 T 4 1000 Convert **1979** 1000 G 5 Et divers autres modèles Fixation par pivots **Ø 170 mm** **Code Européen**	Ref : 17740400 Idem : 19740455 **94.50 Euro** **au 01/2023** **Jusqu'à épuisement du stock**
	Optique H4 Nu V 50 Monza 650 Lario 850 Le Mans II – III 850 T 5 1000 Le Mans IV 1000 SP III	Ref : 28740560 **N** Remplace : 14740555 **131.60 Euro** **au 01/2023** **Poids : 900 gr.** **Jusqu'à épuisement du stock**

OPTIQUES DE PHARE (Suite)		
	V 65 GT 650 Florida **(2° série)** 750 Névada **Avant 2000** 750 Strada 1000 GT – 1000 Strada 1000 Calif III **Classic** 1000 S 1100 California **Ø 170 mm – H 4**	Ref : 18740435 0.00 Euro au 01/2023 **Poids : 520 gr.** **Jusqu'à épuisement du stock**
Photo non disponible **SUR** **COMMANDE**	**Vendu uniquement avec le cerclage** 750 Névada Club **1998-2001** V 10 Centauro **1997-1999** EV 1100 California **1997-2000** EV 80° Anniversaire **2001-2002**	Ref : 02740400 Idem : 31740481 31740483 **PLUS DISPONIBLE** **Voir** **Vitres de phares**
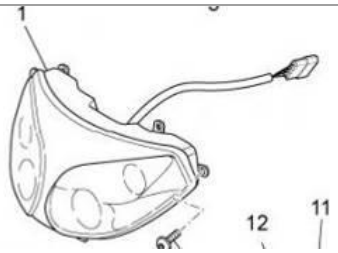 **SUR COMMANDE**	**Article n° 1** 850 Norge **2007** 1200 Norge **2006-2011** **ORIGINAL GUZZI**	Ref : 977130 **Remplacé par 883816 ci-dessous** **Poids : 4Kg.**
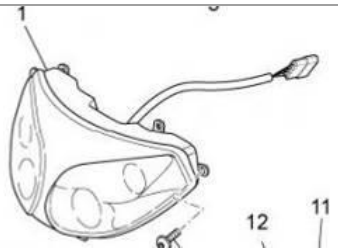 **SUR COMMANDE**	**Article n° 1** 1200 Norge V8 **2010-2015** **ORIGINAL GUZZI**	Ref: 883816 874.80 Euro au 01/2023

OPTIQUES DE PHARE (Suite)		
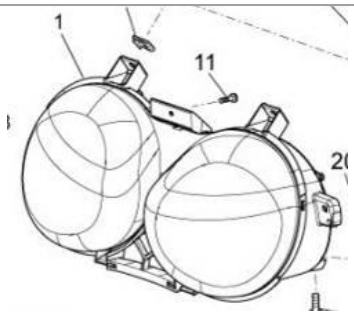 **SUR COMMANDE**	**Article n° 1** 1200 Stelvio **2008-2010** Stelvio NTX ABS **2009-2010** **ORIGINAL GUZZI**	Ref: 978450 **Remplacé par 887029** **ci-dessous**
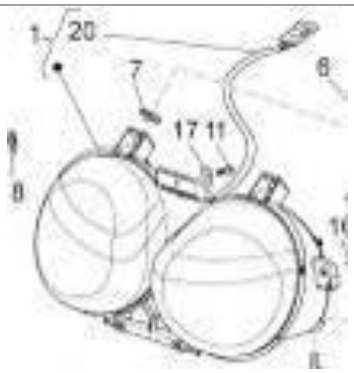 **SUR COMMANDE**	**Article n° 1** 1200 Stelvio V8 ABS **2011-2015** Stelvio V8 NTX ABS **2011-2015** **ORIGINAL GUZZI**	Ref: 887029 302.50 Euro au 01/2023 **Poids : 1Kg 500**

Fin.